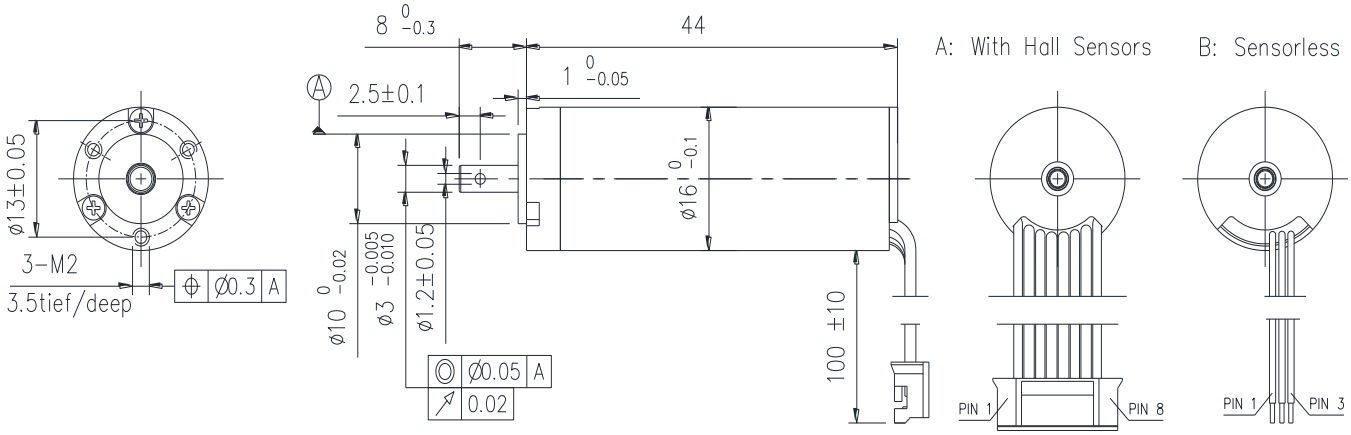

M 1.5:1

	无传感器 ECH1644L-... / 霍尔传感器 ECH1644S-...	2430	3040	3640					
电机参数									
额定电压下数值									
1 额定电压	V	24	30	36					
2 空载转速	rpm	30580	30900	30160					
3 空载电流	mA	95	80	76					
4 额定转速	rpm	28134	28403	27632					
5 额定转矩	mNm	7.5	7.5	7.5					
6 额定电流	A	1.1	0.9	0.74					
7 堵转转矩	mNm	93.8	92.8	89.5					
8 堵转电流	A	12.7	10.2	8					
9 最大效率	%	83.4	83	81.5					
10 相间电阻	Ω	1.89	2.95	4.5					
11 相间电感	mH	0.12	0.19	0.28					
12 转矩常数	mNm/A	7.44	9.2	11.3					
13 速度常数	rpm/V	1284	1038	846					
14 速度/转矩常数	rpm/mNm	326	333	337					
15 机械时间常数	ms	2.8	2.9	2.9					
16 转子惯量	gcm^2	0.82	0.82	0.82					

17 机壳 - 环境热阻		16.2 K/W
18 绕组 - 机壳热阻		3.5 K/W
19 绕组热时间常数		4 s
20 电机热时间常数		339 s
21 环境温度范围		-40…+100℃
22 绕组最高允许温度		+150℃
23 最高允许转速		80000 rpm
24 轴向间隙 当载荷	<3 N	0 mm
	>3 N	max. 0.3 mm
25 径向间隙		preloaded
26 最大轴向载荷 (动态)		2.5 N
27 最大允许安装力 (静态)		44 N
(静态，轴支撑)		1200 N
28 最大径向载荷（离法兰5mm处）		11 N
29 磁极对数		1
30 相数		3
31 重量		43g

运行范围

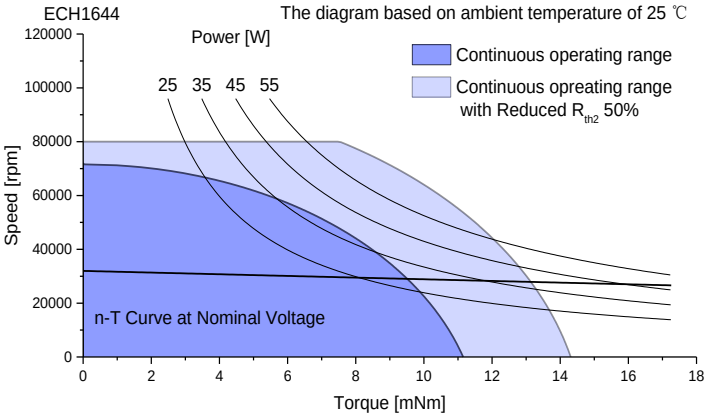

端子定义

端子定义A型 (霍尔传感器) Teflon电缆

Pin 1	Vhall 3-18 VDC	AWG28	黑
Pin 2	霍尔传感器 HA	AWG28	黑
Pin 3	霍尔传感器 HB	AWG28	黑
Pin 4	霍尔传感器 HC	AWG28	黑
Pin 5	GND	AWG28	黑
Pin 6	电机绕组 MA	AWG28	黑
Pin 7	电机绕组 MB	AWG28	黑
Pin 8	电机绕组 MC	AWG28	黑

端子
JST PH2.0-8P

端子定义B型 (无传感器) Teflon电缆

Pin 1	电机绕组 MA	AWG28	黄
Pin 2	电机绕组 MB	AWG28	绿
Pin 3	电机绕组 MC	AWG28	蓝

配置

性能: 连续运行范围内可定制
滚珠轴承: 预载
法兰: 标准前后法兰/定制法兰
轴: 长度/直径/台阶轴/双出轴/空心轴
引线: PVC/Silicon/Teflon/UL No/尺寸/长度
端子: JST/MOLEX/TE